UKD 676.823

PRZETWORY PAPIERNICZE	NORMA BRANŻOWA	BN-73 / 7386-01
	Skoroszyty	Zamiast BN-66/7386-01
		Grupa katalogowa XVII 33[1])

1. WSTĘP

1.1. Przedmiot normy. Przedmiotem normy są skoroszyty do przechowywania akt.

1.2. Określenia. Przewleczka - urządzenie do zamocowania akt w skoroszycie, składające się z nakładki i nawleczki (wąsa).

1.3. Normy i dokumenty związane

PN-65/P-50150 Produkty przemysłu papierniczego. Metody badań fizycznych. Oznaczenie zawartości wody (oznaczenie wilgotności, suchości i stężenia włókna w zawiesinie wodnej)

BN-70/7350-02 Przetwory papiernicze. Pakowanie, przechowywanie i transport

Pozostałe normy związane podano w tabl. 3.

Systematyczny Wykaz Wyrobów, tom II. GUS. Wydawnictwo Katalogów i Cenników, Warszawa 1968

2. PODZIAŁ I OZNACZENIE

2.1. Podział i oznaczenie asortymentu - wg SWW podbranża 1824-32, zgodnie z tabl. 1.

[1]) Symbol wg SWW: 1824-32.

Tablica 1

Odmiana	Symbol wg SWW
skoroszyt do zawieszania - z zawieszką	1824-322
- z oczkami	1824-323
skoroszyt zwykły - z przewleczką	1824-321
- z innym rozwiązaniem zamocowania akt np. z zamkiem	1824-329

2.2. Przykład oznaczenia

a) skoroszytu z przewleczką (1824-321):

SKOROSZYT 1824-321 BN-73/7386-01

b) skoroszytu z zamkiem zatrzaskowym (1824-329):

SKOROSZYT 1824-329 BN-73/7386-01

3. WYMAGANIA

3.1. Kształt, konstrukcja i wymiary

3.1.1. Kształt, konstrukcję i wymiary skoroszytu z przewleczką podano przykładowo na rys. 1 oraz w tabl. 2.

Zjednoczenie Przemysłu Papierniczego
Ustanowiona przez Dyrektora Zjednoczenia Przemysłu Papierniczego dnia 27 marca 1973 r.
jako norma obowiązująca w zakresie produkcji i obrotu od dnia 1 stycznia 1974 r.
(Dz. Norm. i Miar nr 23 / 1973 poz. 68)

WYDAWNICTWA NORMALIZACYJNE 1973. Wpływ do WN 14.5.73. Oddano do składu 6.8.73. Druk ukończono w grudniu 73. Obj. 0,85 a. w. Nakład 1700+50 egz. Zam. 2728/73 Cena zł 3,60

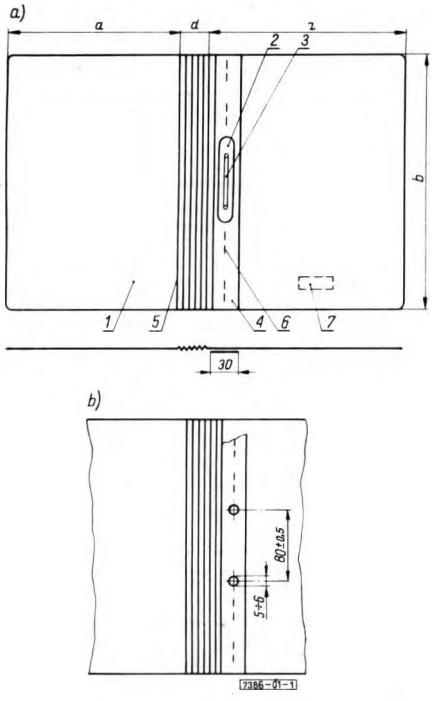

Rys. 1. Skoroszyt z przewleczką: a) skoroszyt z zamocowaną przewleczką, b) skoroszyt bez przewleczki

1 - okładka, *2* - nakładka, *3* - nawleczka (wąs), *4* - pasek, *5* - nagniecenia, *6* - zszywka, *7* - miejsce cechowania

3.1.2. Kształt, konstrukcja i wymiary skoroszytu z zawieszką podano przykładowo na rys. 2 oraz w tabl. 2.

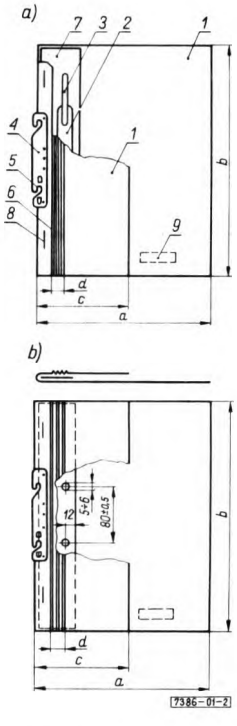

Rys. 2. Skoroszyt z zawieszką: a) skoroszyt z zamocowaną przewleczką, b) skoroszyt bez przewleczki

1 - okładka, *2* - nakładka, *3* - nawleczka (wąs), *4* - zawieszka (okucie grzbietu), *5* - drut sprężynujący, *6* - nagniecenia, *7* - pasek, *8* - zszywka, *9* - miejsce cechowania

3.1.3. Kształt, konstrukcję i wymiary skoroszytu z oczkami podano przykładowo na rys. 3 oraz w tabl. 2.

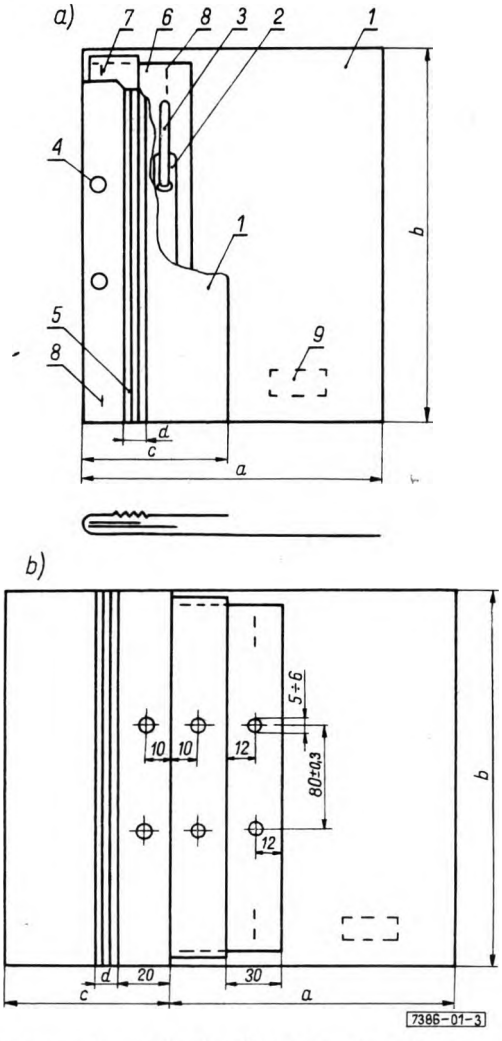

Rys. 3. Skoroszyt z oczkami: a) skoroszyt złożony z zamocowaną przewleczką, b) skoroszyt rozłożony bez przewleczki

1 - okładka, *2* - nakładka, *3* - nawleczka (wąs), *4* - oczka do wpinania w zamek segregatora, *5* - nagniecenia, *6* - pasek, *7* - wkładka (wzmocnienie grzbietu), *8* - zszywka, *9* - miejsce cechowania

Tablica 2

Symbol wymiaru	Odmiana skoroszytu							
	zwykły				do zawieszania			
	w układzie							
	pionowym		poziomym		pionowym		poziomym	
a	220	±3	220	±3	230	±3	230	±3
b	320	±5	160		310	±5	155	
c nie mniej niż	-				100			
szerokość grzbietu (*d*)	10; 20; 30 ±2							
różnica przekątnych okładki nie więcej niż	2							

3.1.4. Kształt, konstrukcja i wymiary przewleczki - rys. 4.

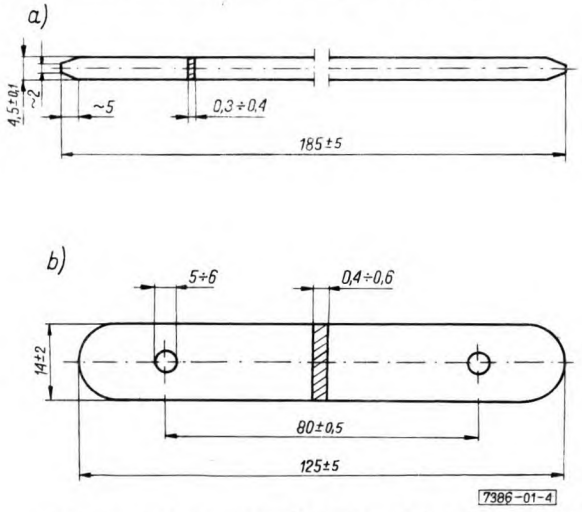

Rys. 4. Przewleczka: a) nawleczka (wąs), b) nakładka

3.2. Materiał podano w tabl. 3.

Tablica 3

Przeznaczenie	Wymagania	Numer normy
1	2	3
Na okładki [1]	karton skoroszytowy, o gramaturze 280 g/m^2	BN-73/7325-03
	karton do pisania, o powierzchni satynowanej, klasy III, V lub VII, o gramaturze 250 lub 280 g/m^2	BN-68/7323-02
	karton pakowy natronowy o powierzchni jednostronnie gładkiej, klasy III o gramaturze 250 lub 300 g/m^2	PN-58/P-96002
	karton lub tektura jednostronnie lub dwustronnie kryte, z pokryciem klasy V lub VII, o powierzchni jednostronnie gładkiej, o gramaturze 250 do 400 g/m^2	BN-67/7326-08
	preszpan introligatorski o powierzchni gładzonej o grubości 0,4 do 0,8 mm	BN-72/7325-01
	folia winidurowa o grubości 0,4 do 1,0 mm	BN-65/6354-02
	folia galanteryjna z tworzyw sztucznych o grubości 0,5 do 0,7 mm	PN-66/C-89231
Na nakładkę, nawleczkę (wąs) oraz okucie grzbietu [2]	blacha cienka ze stali odpornej na korozję, o grubości 0,3 do 0,6 mm	PN-67/H-92128
	blacha cienka ze stali węglowej zwykłej jakości [3], o grubości 0,3 do 0,6 mm	PN-69/H-92131
	blacha ocynowana (biała) o grubości 0,35 mm	PN-64/H-92122
	drut sprężynujący	PN-65/M-80056 lub PN-67/M-80050
Na nakładkę	folia winidurowa o grubości 0,7 do 1,0 mm	BN-65/6354-02
Do zawieszania	metalowe oczka szewskie, o średnicy nie mniejszej niż 6,5 mm, z pokryciem galwanicznym	BN-72/8511-01
Do zamocowania akt	zamki zatrzaskowe, sprężynujące lub inne	-
Do nadruku	farby graficzne	-
Do zszywania	drut stalowy introligatorski	PN-68/M-80089
Do klejenia	kleje zwierzęce, roślinne lub syntetyczne	-

[1] W przypadkach uzasadnionych dopuszcza się stosowanie innych materiałów oraz o innych gramaturach wg uzgodnionego zamówienia.

[2] Zaleca się stosowanie blach z odpadów pod warunkiem zabezpieczenia odpowiedniej jakości metalowych elementów w skoroszytach.

[3] W przypadku stosowania blachy zwykłej jakości należy ją zabezpieczyć przed korozją.

3.3. Wilgotność skoroszytów z kartonu, tektury lub preszpanu nie powinna być większa niż 9%.

3.4. Wykonanie

3.4.1. Skoroszyt z przewleczką

3.4.1.1. Skoroszyt z przewleczką o okładkach z kartonu, tektury lub preszpanu.

Gładka powierzchnia materiału powinna być zwrócona na zewnątrz skoroszytu; naroża okładki z kartonu mogą być prostokątne lub zaokrąglone; naroża okładki z preszpanu powinny być zaokrąglone.

Pasek do zamocowania przewleczki powinien być wykonany z tego samego materiału co okładka i złączony z okładką przez przyszycie go zszywkami wzdłuż lub prostopadle do grzbietu skoroszytu; zszywki powinny być dokładnie zagięte do wewnątrz okładki.

W przypadku paska przyklejonego do okładki jego długość powinna być większa o około 60 mm od długości nakładki; przewleczka powinna być umieszczona w pasku symetrycznie.

Dopuszcza się wykonanie skoroszytu z kartonu lub tektury z załamaniem okładki do wewnątrz, tworzącym fałdę o szerokości około 30 mm, służącą do zamocowania przewleczki; przewleczka powinna być zamocowana symetrycznie.

Szerokość grzbietu skoroszytu kartonowego, tekturowego lub preszpanowego powinna wynosić 30 mm. Szerokość grzbietu w skoroszycie tworzy odpowiednia liczba nagnieceń równoległych do grzbietu, wykonanych co 5 mm; głębokość nagnieceń - około 70% grubości kartonu, tektury lub preszpanu.

Skoroszyt może być wykonany w układzie pionowym lub poziomym.

3.4.1.2. Skoroszyt z przewleczką o okładkach z folii winidurowej. Naroża okładki powinny być zaokrąglone; pasek do zamocowania przewleczki powinien być przyspawany do spodniej okładki równolegle do grzbietu, wzdłuż wszystkich swoich krawędzi.

Grzbiet skoroszytu tworzy pasek folii galanteryjnej, gwarantującej szerokość grzbietu równą 20 mm, połączony z okładką przez przyspawanie go na całej swojej długości.

Na wierzchniej stronie okładki w miejscu uzgodnionym między dostawcą i odbiorcą zaleca się przyspawanie okienka z przezroczystej folii galanteryjnej lub ramki z folii winidurowej.

Skoroszyt może być wykonany w układzie pionowym lub poziomym.

3.4.2. Skoroszyt z zawieszką. Wykonanie okładki, paska i grzbietu - jak w 3.4.1 z tą różnicą, że pasek do zamocowania przewleczki powinien być odpowiednio szerszy o szerokość okucia. Okucie grzbietu przeznaczone do zawieszania skoroszytu w zamku segregatora powinno być tak zaciśnięte, aby nie można go było ściągnąć z okładki bez uszkodzenia grzbietu oraz powinno gwarantować symetryczne zawieszenie skoroszytu w segregatorze. Okucie grzbietu powinno być zabezpieczone przed korozją. Drut sprężynujący, zamocowany w okuciu, powinien uniemożliwiać samoczynne zsuwanie się wpiętego skoroszytu z zamka segregatora. W skoroszycie z zawieszką okładka wierzchnia może być pełna lub częściowa, jak przykładowo pokazano na rys. 2.

Skoroszyt może być wykonany w układzie pionowym lub poziomym.

3.4.3. Skoroszyt z oczkami. W części grzbietowej skoroszytu powinny być wykonane dwa otwory, przeznaczone do wpinania skoroszytu w zamek segregatora. Część grzbietowa skoroszytu z otworami powinna być wzmocniona paskiem preszpanu, jak przykładowo pokazano na rys. 3. Pasek do zamocowania przewleczki powinien być odpowiednio szerszy o szerokość części grzbietowej z otworami. Otwory mogą być dodatkowo wzmocnione oczkami szewskimi. Oczka powinny być zamocowane symetrycznie. W skoroszycie z oczkami okładka wierzchnia może być pełna lub częściowe, jak przykładowo pokazano na rys. 3.

Skoroszyt może być wykonany w układzie pionowym lub poziomym.

3.4.4. Przewleczka. Nakładka oraz nawleczka (wąs) powinny być wykonane z blachy. Krawędzie elementów przewleczki powinny być gładkie, bez zadziorów, a krawędzie nawleczki dodatkowo stępione.

Dopuszcza się wykonanie nakładki z folii winidurowej.

Metalowe elementy przewleczki powinny być zabezpieczone przed korozją. Przewleczka powinna być zamocowana równolegle do grzbietu skoroszytu oraz symetrycznie w stosunku do górnej i dolnej krawędzi okładki.

Dopuszcza się inne rozwiązania konstrukcyjne urządzenia do zamocowania akt w skoroszycie, jak np. metalowe zamki zatrzaskowe, sprężynowe itp. pod warunkiem zabezpieczenia ich przed korozją oraz właściwego zamocowania akt. W przypadku skoroszytu z zamkiem zatrzaskowym lub sprężynowym szerokość grzbietu skoroszytu powinna wynosić 10 mm.

3.5. Nadruki. Skoroszyty mogą mieć na okładce nadruki lub tłoczenia o wzorze i treści uzgodnionej między odbiorcą i producentem.

3.6. Cechowanie. Na spodniej okładce skoroszytu w miejscu oznaczonym na rys. 1 do 3 powinna być wydrukowana lub wytłoczona cecha zawierająca:

a) nazwę i znak producenta,
b) oznaczenie wg 2.2,
c) cenę detaliczną.

Dopuszcza się umieszczanie cechy w innym miejscu okładki w uzgodnieniu między odbiorcą i producentem.

3.7. Wady niedopuszczalne. Skoroszyty nie powinny mieć postrzępionych brzegów, zabrudzeń, śladów zamoczenia oraz uszkodzeń mechanicznych jak: naddarcia, przedarcia, dziury, pofalowania. Elementy metalowe skoroszytu nie powinny mieć śladów korozji oraz ostrych, nieobrobionych krawędzi, powodujących skaleczenia.

4. PAKOWANIE, PRZECHOWYWANIE I TRANSPORT

4.1. Opakowanie

4.1.1. Paczka jednokrotnie opaskowana (P2). Dziesięć skoroszytów z zamkiem, 25 lub 50 skoroszytów pozostałych należy pakować w paczki P2 wg BN-70/7350-02, p. 3.4.6.

4.1.2. Paczki w pełnym opakowaniu (P9a). Dwie paczki P2 należy zapakować w paczkę P9a wg BN-70/7350-02, p. 3.4.13.

4.1.3. Bele (B5). Paczki P9a należy pakować w bele B5 wg BN-70/7350-02, p. 3.4.26.

4.1.4. Pudła (Ps1). Zaleca się pakowanie skoroszytów w paczkach P2 w pudła Ps1 wg BN-70/7350-02, p. 3.4.45.

4.1.5. Pojemniki. W przypadku transportu skoroszytów w pojemnikach należy 4 paczki P2 zapakować w paczki P9a wg BN-70/7350-02, p. 3.4.13.

4.1.6. Formowanie jednostek ładunkowych na paletach. Zaleca się formowanie z pudeł lub paczek P9a jednostek ładunkowych na paletach w sposób określony w BN-70/7350-02, p. 3.4.50.

4.2. Napisy - wg BN-70/7350-02, p. 3.6.

4.3. Przechowywanie i transport - wg BN-70/7350-02, p. 4.

5. BADANIA

5.1. Rodzaje badań. W celu określenia zgodności skoroszytów z wymaganiami normy należy je poddać następującym badaniom:

a) oględziny zewnętrzne (5.5.1),

b) sprawdzenie wymiarów i prostokątności (3.1),

c) sprawdzenie materiału (3.2),

d) sprawdzenie zamocowania drutu sprężynującego w zawieszce (3.4.2),

e) sprawdzenie wilgotności (3.3).

5.2. Grupy badań. Badania dzieli się na trzy grupy:

1 grupa badań - wg 5.1 a), b) oraz d),
2 grupa badań - wg 5.1 c),
3 grupa badań - wg 5.1 e).

5.3. Przygotowanie do badań. Przed przystąpieniem do badań skoroszyty należy podzielić na partie, zawierające skoroszyty tego samego sortymentu oraz pochodzące od tego samego producenta.

5.4. Pobieranie próbek. W zależności od liczności partii należy pobrać do 1 grupy badań próbki w ilości podanej w tabl. 4.

Tablica 4

Liczność partii	Liczność próbki	Największa dopuszczalna liczba niedobrych skoroszytów w próbce
sztuk		
4000	10	1
4001÷ 16000	25	2
16001÷ 40000	40	3
40001÷100000	60	4

Pojemniki, bele i pudła, paczki z pojemników, bel i pudeł oraz skoroszyty z paczek należy pobierać wyrywkowo.

Do badań w grupie 2 należy pobrać około 20% skoroszytów przebadanych w 1 grupie badań i uznanych za dobre.

Do badań w grupie 3 należy pobrać wycinki kartonu, tektury lub preszpanu o powierzchni około 1 dm^2 w ilości około 250 g ze wszystkich skoroszytów przebadanych w grupie 2 badań.

Próbkę należy przechowywać do czasu oznaczenia wilgotności w hermetycznie zamkniętym naczyniu.

5.5. Opis badań

5.5.1. Oględziny zewnętrzne polegają na sprawdzeniu:

a) kształtu i konstrukcji (3.1),
b) jakości wykonania (3.4),
c) jakości nadruku (3.5),
d) jakości cechowania (3.6),
e) występowania wad niedopuszczalnych (3.7),
f) jakości opakowania (4.1) i napisów (4.2).

Oględzin zewnętrznych dokonuje się nieuzbrojonym okiem.

5.5.2. Sprawdzenia wymiarów i prostokątności - przez zmierzenie przymiarem liniowym z działką elementarną 1 mm oraz suwmiarką.

5.5.3. Sprawdzenie materiału - wg norm podanych w tabl. 3.

5.5.4. Sprawdzenie zamocowania drutu sprężynującego w zawieszce - przez 10-krotne wpięcie i wypięcie skoroszytu z zamka segregatora. Po przeprowadzeniu badania skoroszyt ponownie wpięty w segregator nie powinien zsunąć się z nieruchomych nawlekaczy zamka pod własnym ciężarem (bez użycia siły).

5.5.5. Sprawdzenie wilgotności - wg PN-65/P-50150

5.6. Ocena wyników badań. Skoroszyt należy uznać za niedobry, jeżeli nie przejdzie chociażby przez jedno z badań.

Partię skoroszytów należy uznać za zgodną z wymaganiami normy ze względu na badania w grupie 1, jeżeli liczba niedobrych skoroszytów w próbce jest mniejsza lub równa dopuszczalnej liczbie sztuk niedobrych podanej w tabl. 4.

Partię skoroszytów należy uznać za zgodną z wymaganiami normy ze względu na badania w grupie 2, jeżeli wszystkie skoroszyty pobrane do próbki są wykonane z materiału wg tabl. 3.

Partię skoroszytów należy uznać za zgodną z wymaganiami normy ze względu na badania w grupie 3, jeżeli wilgotność skoroszytów odpowiada wymaganiom podanym w 3.3.

Partię skoroszytów należy uznać za zgodną z wymaganiami normy, jeżeli badania we wszystkich grupach dadzą wynik dodatni.

K O N I E C

INFORMACJE DODATKOWE do BN-73/7386-01

Istotne zmiany w stosunku do BN-66/7386-01

a) wyeliminowano

- skoroszyty bez grzbietu (tzw. obwoluty do akt), które zgodnie z SWW mieszczą się w grupie teczek do akt,
- tablicę klasyfikacyjną,
- karton natronowo-makulatorowy jako nieodpowiedni materiał na skoroszyty,

b) wprowadzono

- podział, nomenklaturę i oznaczenie wg SWW,
- znormalizowany sposób pakowania,
- formowanie jednostek ładunkowych na paletach,

c) zaktualizowano wymagania w zakresie materiałów oraz wykonania.

3 **BN-73/7386-01 Skoroszyty** **zmiana 1**
XVII 33 **29.11.77 r.**

W punkcie **3.1.3. Kształt, konstrukcja i wymiary skoroszytu z oczkami,**
— w tablicy 2, w kolumnie: Skoroszyt do zawieszania w układzie pionowym i poziomym dla symbolów wymiaru a, zamiast: 230, wpisuje się: 235; dla b, — zamiast: nie mniej niż 100°, wpisuje się: nie mniej niż 95,
— w tablicy 3, w kol.: Wymagania na okładki, zamiast: karton lub tektura jednostronnie lub dwustronnie kryte, z pokryciem klasy V lub VII, o powierzchni jednostronnie gładkiej, o gramaturze 250 do 400 g/m², wpisuje się: karton lub tektura jednostronnie lub dwustronnie kryte, z pokryciem celulozowo-drzewnym (Cd) lub drzewno-celulozowym (Dc) o gramaturze 250 do 400 g/m²,
— w kol.: Numer normy zamiast: BN-67/7326-08, powinno być: BN-76/7326-08,
zamiast: PN-66/C-89231, powinno być: BN-75/6353-05,
zamiast: PN-69/H-92131, powinno być: PN-73/H-92131,
zamiast: PN-64/H-92122, powinno być: PN-73/H-92122.

Poprawka 1 — Biuletyn PKNiM nr 4/74 poz. 42 (Biuletyn PKNiM nr 3/78 poz. 27)

2 **BN-73/7386-01 Skoroszyty** **poprawka 1**
XVII 33

W punkcie 3.1 po słowach: i wymiary dopisuje się: w mm.
Prawidłowy tytuł powinien brzmieć następująco:
3.1. Kształt, konstrukcja i wymiary w mm.

(Biuletyn PKNiM nr 4/74, poz. 42)

10 **BN-73/7386-01 Skoroszyty** **zmiana 2**
XVII 33 19.5.79 r.

1. W punkcie **3.1.3. Kształt, konstrukcje i wymiary skoroszytu z oczkami,** w tabl. 2, w kol. Skoroszyt zwykły, w układzie pionowym wprowadza się nową odmianę skoroszytu o wymiarach:
a — 230 ±3 mm
b — 320 ±5 mm
d — 40 ±2 mm
2. W punkcie **3.2. Materiał,** tabl. 3
— w kol. Wymagania na okładki z preszpanu introligatorskiego
— zamiast grubości: 0,4 do 0,8 mm powinno być: 0,4 do 1,0 mm;
— wprowadza się odsyłacz [4]), a pod tablicą jego treść:
[4]) Na okładki skoroszytów zwykłych o szerokości grzbietu 40 mm należy stosować wyłącznie preszpan o grubości 0,8 do 1,0 mm
— w kol. Numer normy
zamiast: BN-65/6354-02 powinno być: BN-74/6353-04,
zamiast: PN-66/C-89231 powinno być: BN-71/6353-05,
zamiast: PN-67/M-80050 powinno być: PN-77/M-80050.
3. W punkcie **3.4.1.1** w piątym akapicie pierwsze zdanie zmienia się następująco:
Szerokość grzbietu skoroszytu kartonowego lub tekturowego powinna wynosić 10 do 30 mm, a preszpanowego 30 lub 40 mm.

poprawka 1 — Biuletyn PKNiM nr 4/74 poz. 42
zmiana 1 — Biuletyn PKNiM nr 3/78 poz. 27 (Biuletyn PKNiM nr 8—9/79 poz. 77)