UKD 645 423 615 47

URZĄDZENIA SPRZĘT I NARZĘDZIA MEDYCZNE ORAZ ORTOPEDYCZNE	NORMA BRANŻOWA	BN-72 / 5941-02
	Sprzęt medyczny **Kozetka**	Zamiast BN 63/5941 02
		Grupa katalogowa XIV 22

1 WSTĘP

1 1 Przedmiot nórmy Przedmiotem normy jest kozetka, stosowana w zakładach służby zdrowia

1 2 Normy związane

PN-64/C-94142 Wyroby gumowe Płyty piankowe

PN-57/D-96000 Tarcica iglasta ogólnego przeznaczenia

PN-63/F-78240 Okucia meblowe Zawiasy splatane tasmowe

PN-65/H-74243 Rury stalowe ze szwem walcowane lub ciągnione na zimno

PN-61/H-84020 Stal węglowa konstrukcyjna zwykłej jakosci ogólnego przeznaczenia Gatunki

PN-58/H-93208 Stal ciągniona Pręty okrągłe Wymiary

PN-64/H-97006 Powłoki ochronne metalowe na wyrobach stalowych Elektrolityczne powłoki niklowe jednowarstwowe i wielowarstwowe

PN-70/Z-06050 Sprzęt medyczny Meble oraz urządzenia zabiegowe i pomocnicze Ogólne wymagania i badania

BN-69/7122-11 Płyty pilśniowe z drewna

2 OZNACZENIE

KOZETKA BN-72/5941-02

3. WYMAGANIA

3 1 Główne wymiary w mm

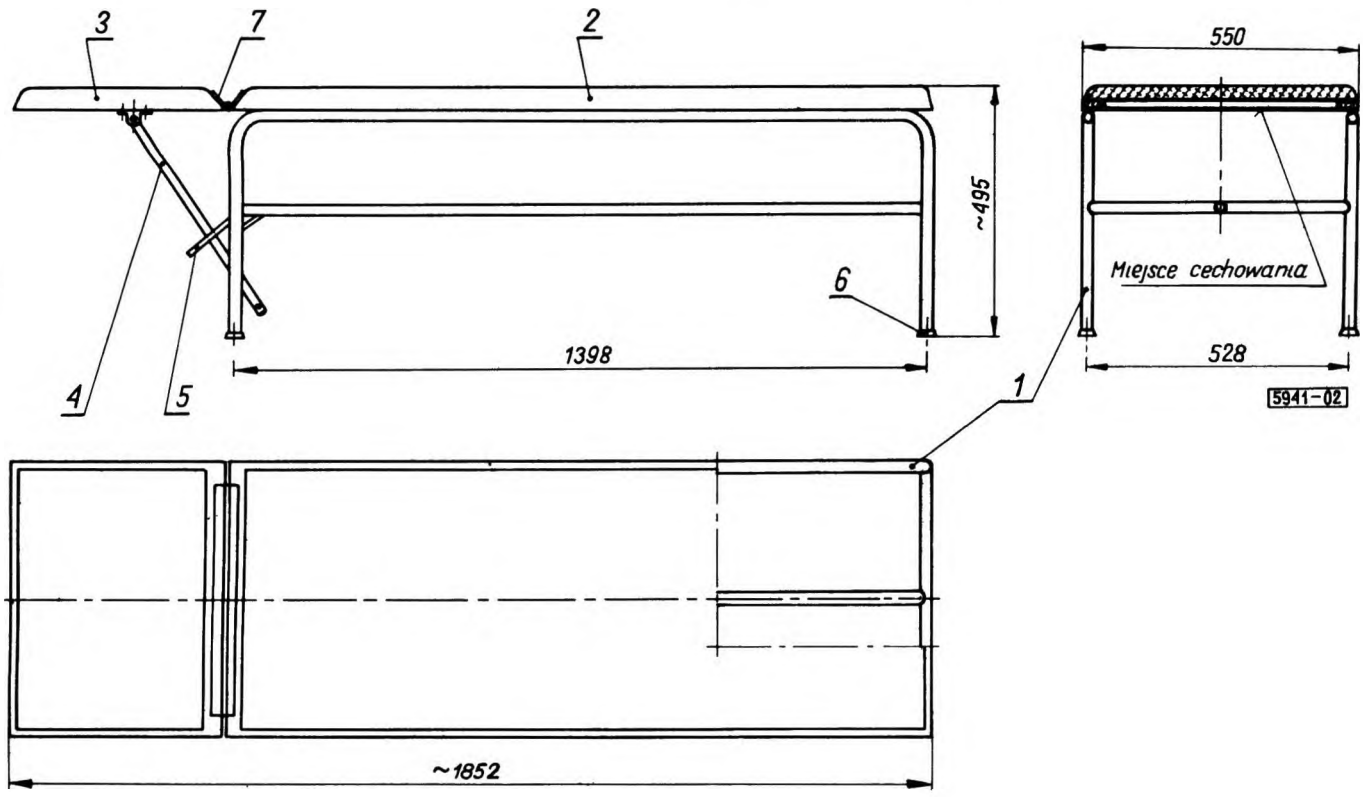

Ośrodek Badawczo Rozwojowy Techniki Medycznej ORMED
Ustanowiona przez Dyrektora Zjednoczenia Przemysłu Sprzętu Optycznego i Medycznego dnia 15 czerwca 1972 r
jako norma obowiązująca w zakresie produkcji od dnia 1 stycznia 1973 r
(Dz Norm i Miar nr 15/1972 poz 32)

WYDAWNICTWA NORMALIZACYJNE Druk Wyd Norm W wa A k wyd 0,25 Nakł 700+50 Zam 2469/72 Cena zł 1 20

3 2 Wyszczególnienie głównych części i materiał

Nr części na rysunku	Nazwa części	Materiał
1	Szkielet	rura wg PN-65/H-74243
2	Leże	listwa klasy II i III wg PN-57/D-96000 płyty pilśniowe wg BN-69/7122-11, guma piankowa grubości 30 mm wg PN-64/C-94142, dermatoid
3	Wezgłowie	
4	Wspornik	pręt wg PN-58/H-93208
5	Uchwyt	pręt płaski ze stali wg PN-61/H-84020
6	Stopka do nóg	tworzywo sztuczne
7	Zawiasa	wg PN-63/F-78240
-	Pozostałe części	wg dokumentacji technicznej wytwórcy

3 3. Wykonanie Szkielet, wspornik i uchwyt - obrobione Leże i wezgłowie - wyłożone gumą piankową i pokryte dermatoidem lub innym tworzywem sztucznym o nie gorszych właściwościach oraz połączone ze sobą zawiasą Leże przymocowane do szkieletu.

3 4 Powłoki ochronne. Szkielet pokryty lakierem piecowym. Barwa lakieru i materiału pokryciowego powinna być uzgodniona z odbiorcą. Wspornik i uchwyt - pokryte błyszczącą powłoką ochronną metalową Ni-Cr lub Ni w grupie L wg PN-64/H-97006.

3.5 Działanie Kozetka nie powinna ulegać trwałym odkształceniom, a wezgłowie nie powinno samoczynnie zmieniać ustalonego położenia w warunkach normalnego użytkowania

3.6 Wytrzymałość. Kozetka nie powinna ulegać trwałym odkształceniom w warunkach normalnego użytkowania.

3.7 Pozostałe wymagania powinny być zgodne z PN-70/Z-06050

4 PAKOWANIE, PRZECHOWYWANIE I TRANSPORT

Pakowanie, przechowywanie i transport powinny być zgodne z PN-70/Z-06050 Kozetki należy pakować w klatki drewniane po 1 lub 2 sztuki

5 BADANIA

5 1 Program badan

5 1 1 Badania pełne należy przeprowadzić wg PN-70/Z-06050

5 1 2 Badania niepełne. W celu sprawdzenia zgodnosci badanej partii kozetek z wymaganiami normy należy sprawdzić każdą kozetkę na zgodność z PN-70/Z-06050

5 2. Sprawdzenie działania

5 2 1. Sprawdzenie działania przy badaniach pełnych

a) sprawdzenie odchylenia wezgłowia należy przeprowadzić poprzez manipulację Wezgłowie ustawione pod dowolnym kątem, nie obciązone, jak też obciążone równomiernie rozłożoną masą 40 kg, nie powinno zmieniać ustalonego położenia,

b) kozetkę należy obciążyć równomiernie rozłożonym ciężarem o masie 160 kg (40 kg wezgłowie i 120 kg leże) na trzy doby Po zdjęciu obciążenia kozetka nie powinna wykazywać trwałych odkształceń,

c) sprawdzenie trwałości połączenia leża z wezgłowiem oraz trwałosci zacisku należy przeprowadzić w następujący sposób wezgłowie należy ustawić pod kątem około 20° Na koniec wezgłowia należy działać momentem o wartosci około 50 N m (5 kG m) z częstotliwoscią 10 cykli na 1 min przez 2 godz

Po badaniu kozetka powinna spełniać wymagania normy

5 2 2 Sprawdzenie działania przy badaniach niepełnych, należy przeprowadzić wg 5 2 1 a)

5.3. Pozostałe badania powinny być zgodne z PN-70/Z-06050

K O N I E C

INFORMACJE DODATKOWE do BN-72/5941-02

Istotne zmiany w stosunku do BN-63/5941-02

- zmieniono konstrukcję kozetki.

Naczelnego Dyrektora Zjednoczenia Przemysłu Sprzętu Optycznego i Medycznego

:1 **BN-72/5941-02 Sprzęt medyczny Kozetka** **zmiana 1**
XIV 22 **8 6 74 r.**

1 W punkcie **3 2** w tablicy w kol Materiał, dla części nr **2** i **3** po słowach guma piankowa grubości 30 mm wg PN-64/C-94142 dopisuje się lub pianka poliuretanowa

2 W punkcie **3 3** dopisuje się zdanie Umiejscowienie zawiasy pokazano przykładowo

(Biuletyn PKNiM nr 10—11/74 poz 102)