wycof 1 01 91 9/90 p 21 7340
of 90/5054-04

UKD 682 5,684 419 SWW 0654-613

MEBLE	NORMA BRANZOWA Okucia meblowe Zawiasy czopikowe	BN-75 5054-04 Zamiast BN-66/5054-04 BN-66 5050-06 Grupa katalogowa XVII 18

1. WSTĘP

Przedmiotem normy są zawiasy czopikowe stosowane do mebli skrzyniowych przy osadzeniu płyt o poziomej osi obrotu (klap).

2. PODZIAŁ I OZNACZENIE

2.1. Podział zawias - wg tabl. 1 na str. 2.

2.2. Przykład oznaczenia zawiasy czopikowej (0654-613), dwuczopikowej (2), z otworem prowadzącym esowatym (2), z płytką czworokątną (4), uniwersalnej (8), o klasie wytrzymałości I (1), z powłoką niklową matową (13):

ZAWIASA CZOPIKOWA-202-481-113-0 BN-75/5054-04
albo 0654-613-202-481-113-0 BN-75/5054-04

3. WYMAGANIA

3.1. Główne wymiary w mm zawias czopikowych z otworem prowadzącym esowatym - wg rys. 1 na str. 3, zawias przegubowych z ogranicznikiem - wg rys. 2 i 3 na str. 4 i 5, zawias czopikowych wspornikowych - wg rys. 4 na str. 6.

Zgłoszona przez Zjednoczenie Przemysłu Meblarskiego
Ustanowiona przez Dyrektora Zjednoczenia Przemysłu Meblarskiego
dnia 22 listopada 1975 r jako norma obowiązująca w zakresie produkcji i obrotu
od dnia 1 pazdziernika 1976 r
(Dz Norm i Miar nr 3/1976 poz 7)

WYDAWNICTWA NORMALIZACYJNE 1976 Wpływ do WN 19 2 76 Oddano do składu 17 3 76 Cena zł 4 80
Druk ukonczono w maju 76 Obj 0,70 ark wyd Nakład 2000+54 egz Zam 749/76

Tablica 1

Symbol											Nazwa grupy, podgrupy, działu, typu, postaci, kierunku, klasy, rodzaju, odmiany i wielkości
Grupy wg SWW	Podgrupy	Działu	Typu	Postaci	Kierunku	Klasy	Rodzaju	Odmiany		Wielkości	
0654-613											zawiasy czopikowe
	1										- jednoczopikowe
	2										- dwuczopikowe
		0									- podział nie występuje
		1									- płaskie
		2									- kątowe
			0								- podział nie występuje
			1								- z otworem prowadzącym prostym
			2								- z otworem prowadzącym esowatym (rys. 1)
			3								- z ogranicznikiem (rys. 2 i 3)
			4								- wspornikowe (rys. 4)
				1							- naroża prostokątne
				2							- naroża zaokrąglone
				3							- ramię okrągłe
				4							- ramię czworokątne
					5						- prawe
					6						- lewe
					8						- uniwersalne
						1					- wytrzymałość mechaniczna klasa I
						2					- wytrzymałość mechaniczna klasa II
							1				- stalowe
							5				- z tworzywa
							6				- z tworzywa i metalu
								1	1		- z powłoką mosiężną matową
								1	2		- z powłoką mosiężną błyszczącą
								1	3		- z powłoką niklową matową
								1	4		- z powłoką niklową błyszczącą
								1	5		- z powłoką cynkową
								4	0		- z powłoką malarską lakierową
								5	0		- stan surowy tworzywa
								8	0		- bez powłok
										0	- podział nie występuje

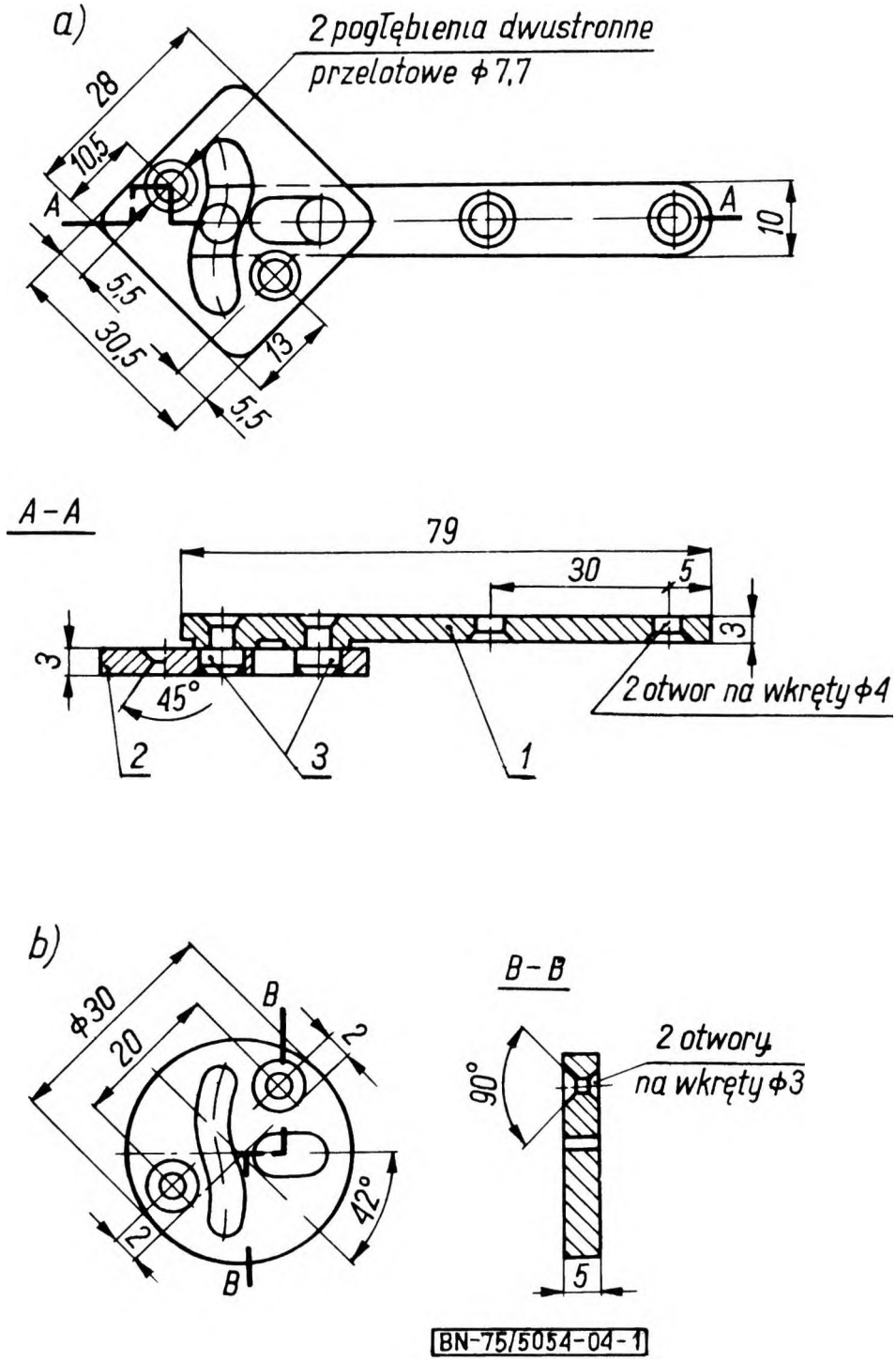

Użytkowy kąt rozwarcia zawiasy-min 92°

Rys. 1

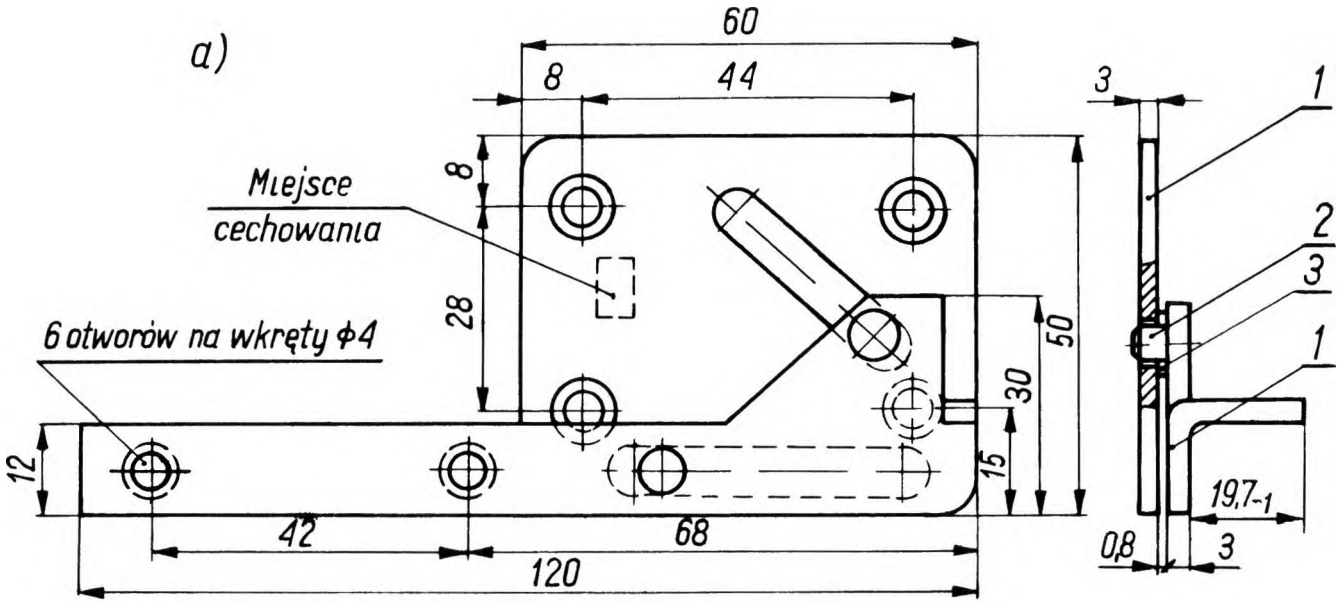

Zawiasa lewa

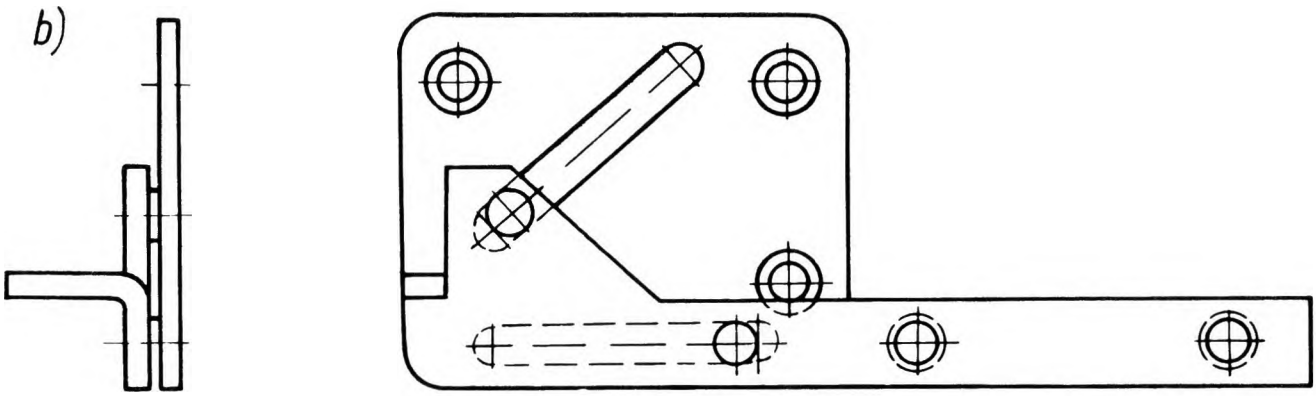

Zawiasa prawa

BN-75/5054-04-2

Rys. 2

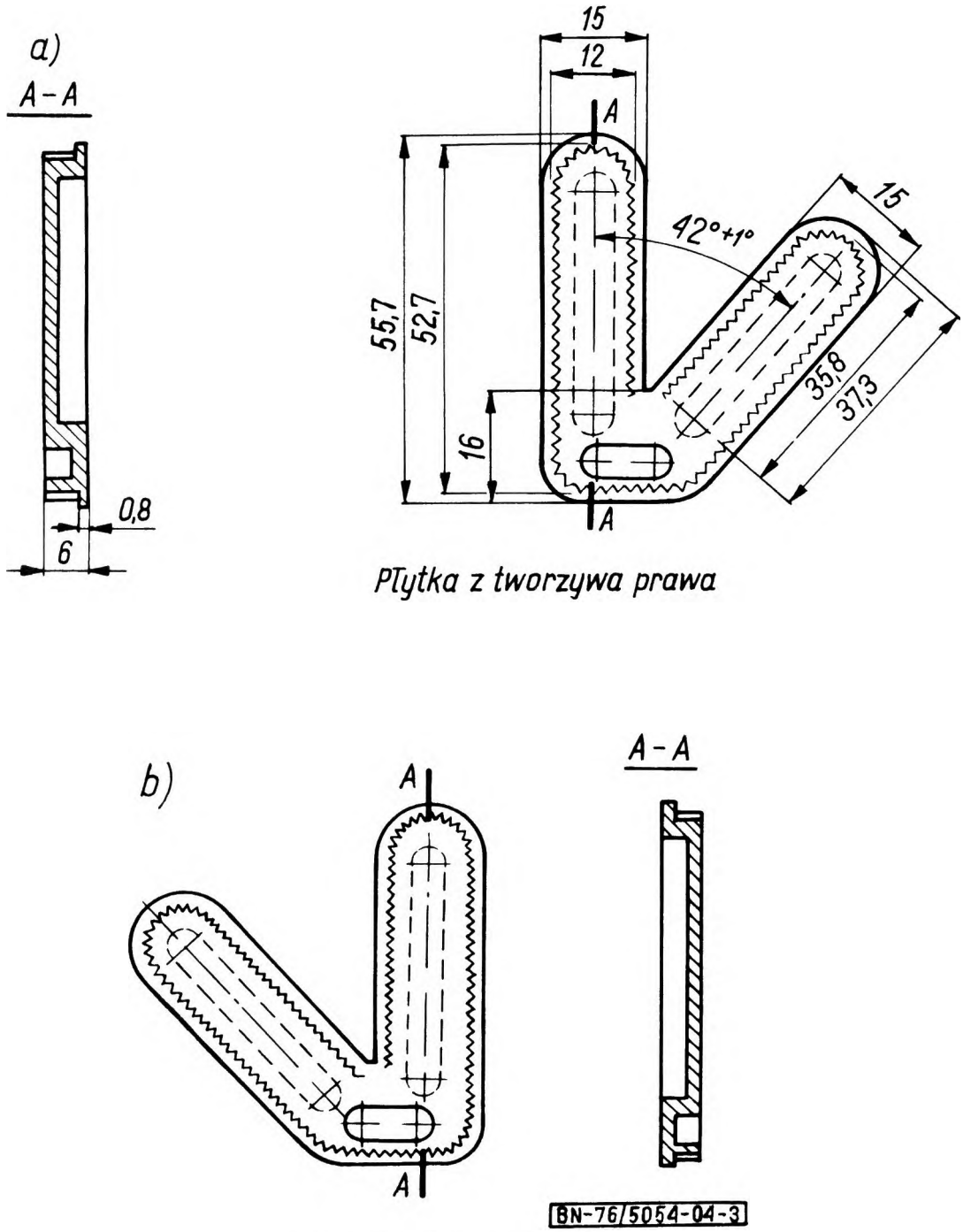
a)
A-A
0,8
6
15
12
A
42°+1°
15
55,7
52,7
16
35,8
37,3
A
Płytka z tworzywa prawa
b)
A
A
A-A
BN-76/5054-04-3
Płyta z tworzywa lewa

Rys. 3

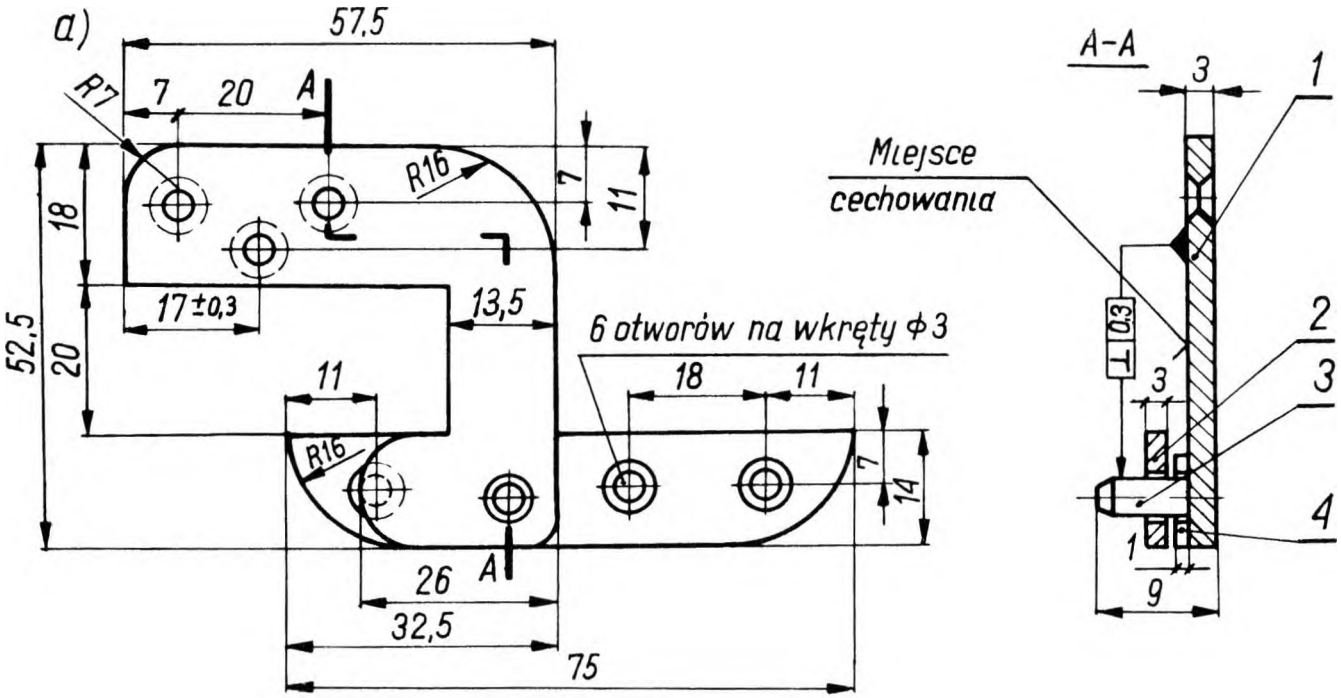

Zawiasa lewa

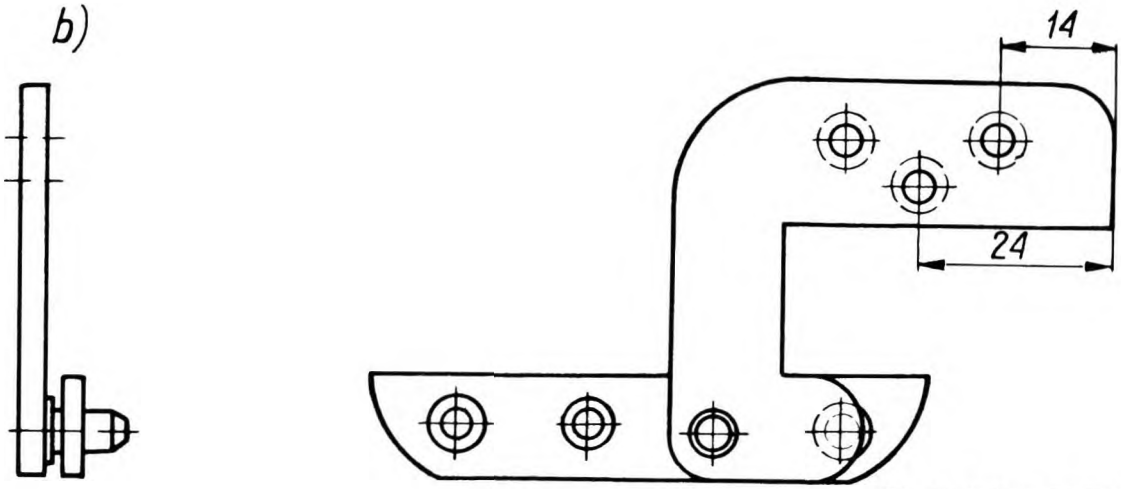

Zawiasa prawa

Rys. 4

3.2. Nazwa części i własności mechaniczne materiału wyjściowego - wg tabl. 2.

Tablica 2

Numer części wg rysunków	Nazwa części	Najmniejszą wytrzymałość na rozciąganie R_m		Najmniejsza twardość HB	
		kG/mm^2	MN/m^2	kG/mm^2	MN/m^2
1	Ramię z czopikami	32	320	110	1100
2	Ramię z otworem wodzącym - płytka	20	200	75	750
3	Podkładka	32	320	110	1100
4	Czopiki	39	390	160	1600
Przyjęto 1 kG = 10 N.					

3.3. Wygląd zewnętrzny - wg BN-75/5059-03 p. 3.9.6.2 i p. 3.9.6.3.

3.4. Wytrzymałość. Dwie zawiasy czopikowe wmontowane w mebel zgodnie z ich przeznaczeniem, poddane działaniu ciężaru klapy po 50 000 cykli otwarć i zamknięć nie powinny ulec trwałym odkształceniom.

3.5. Pozostałe wymagania - wg BN-75/5059-03.

4. PAKOWANIE, PRZECHOWYWANIE I TRANSPORT

Pakowanie, przechowywanie i transport - wg BN-72/7147-06.

5. BADANIA

5.1. Program badań - wg BN-75/5059-03.

5.2. Sprawdzenie wytrzymałości należy wykonywać w sposób naśladujący normalne użytkowanie zawias czopikowych. Częstotliwość otwarć i zamknięć 15 ÷ 20 cykli na minutę.

Do sprawdzenia należy zastosować drzwi lub klapę o masie 8 kg i wysokości (długość krawędzi prostopadłej do osi obrotu klapy) równej 600 mm.

5.3. Pozostałe badania - wg BN-75/5059-03.

K O N I E C

Informacje dodatkowe

INFORMACJE DODATKOWE

1. Instytucja opracowująca normę - Zakład Wzorcowania i Badania Okuć Meblowych w Bydgoszczy przy FAM Chełmno.

2. Istotne zmiany w stosunku do BN-66/5054-04 i BN-66/5054-06

a) przeredagowano rozdział ***Podział i oznaczenie***

b) normę uzupełniono o p. 3.4 ***Wytrzymałość***

c) połączono wymagania norm na zawiasy płytkowe czopowe i zawiasy płytkowe z ogranicznikiem,

d) zmieniono nazwę z zawias czopowych na zawiasy czopikowe.

3. Normy związane

BN-72/7147-06 Okucia meblowe. Pakowanie, przechowywanie i transport. Wymagania podstawowe

BN-75/5059-03 Okucia meblowe. Wymagania i badania

4. Normy zagraniczne

Czechosłowacja ČSN 16352 Nábytkowe záwěsy. Technickie predpisy

5. Autor projektu normy - Piotr Nowak - ZWiBOM Bydgoszcz.

26 **BN-75/5054-04 Okucia meblowe Zawiasy czopikowe** **zmiana 4**
1718 10 12 84 r

W punkcie **3 1 Głowne wymiary,**
rys 1a, nalezy skreslic słowo przelotowe, zamiast 45°, powinno byc 90°,
rys 4a, zamiast zawiasa prawa, powinno być zawiasa lewa, prawy rzut, zamiast 9 powinno być 12,
rys 4b, zamiast zawiasa lewa, powinno byc zawiasa prawa

zmiana 1 — Biuletyn PKNiM nr 5/77 poz 43
zmiana 2 — Biuletyn PKNiM nr 1/78 poz 9
zmiana 3 — Biuletyn PKNiM nr 9/78 poz 87
(Biuletyn PKNMiJ nr 5/85 poz 50)

---

5 **BN-75/5054-04 Okucia meblowe Zawiasy czopikowe** **zmiana 1**
XVII 18 25 1 77 r

W punkcie **3 1 Głowne wymiary**
Na rys 1 a) zamiast wymiaru ⌀ 4, powinno być ⌀ 3,5
Na rys 1 b) (po lewej stronie przekroju *B—B*) zamiast wymiaru 2, powinno być 4
Na rys 2 a) sposób wymiarowania dotyczący wymiarów 15 i $19{,}7_{-1}$ zmienia się następująco

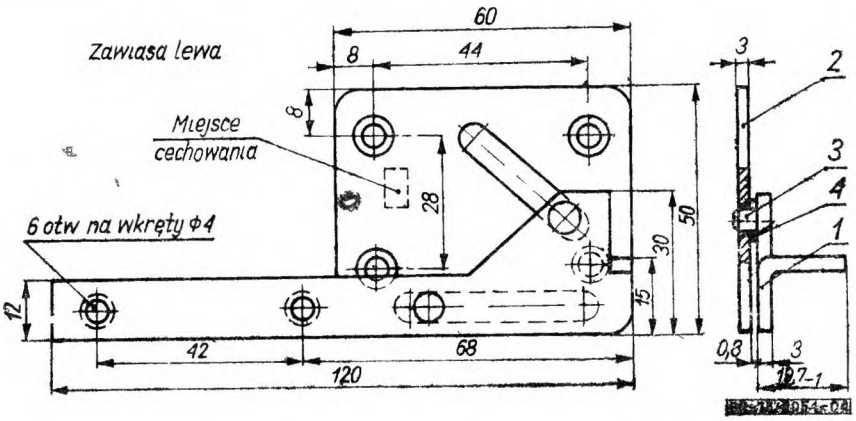

(Biuletyn PKNiM nr 5/77 poz 43)

---

7 **BN-75/5054-04 Okucia meblowe Zawiasy czopikowe** **zmiana 2**
XVII 18 5 8 77 r

1 W punkcie **3 1 Główne wymiary,** (rys 4),
— Rys 4a, zamiast wymiaru 7, powinno być 14 (obok wym 20),
— Rys 4a, zamiast wymiaru 17, powinno być 24,
— Rys 4b, zamiast wymairu 14, powinno być 7,
— Rys 4b, zamiast wymiaru 24, powinno być 17,
— Rys 4a, zamiast zawiasa lewa, powinno być zawiasa prawa,
— Rys 4b, zamiast zawiasa prawa, powinno być zawiasa lewa
2 Tresć punktu **3 4 Wytrzymałosc** zmienia się następująco
Zawiasa czopikowa poddana działaniu momentu siły M, o wartości 30 Nm (3 KGm), nie powinna ulec trwałym odkształceniom Po wykonaniu 25000 cykli zamknięć i otwarć, przy obciązeniu momentem siły o wartosci 4 Nm (0,4 KGm), powinna zachować sprawnosć Dopuszcza się zuzycie czopików w stopniu nie zmniejszającym wytrzymałosć zawiasy
3 W punkcie **5 2 Sprawdzenie wytrzymałosci** skreśla się ostatnie zdanie

Zmiana 1 — Biuletyn PKNiM nr 5/77 poz 43 (Biuletyn PKNiM nr 1/78 poz 9)

1 W punkcie **3.2. Nazwa części i własności mechaniczne materiału wyjściowego,** tabl 2 zmienia się następująco

Nr części wg rysunków	Nazwa części	Najmniejsza wytrzymałość na rozciąganie R_m	Najmniejsza twardość *HB*
		MPa	MPa
1	Ramię z czopikiem	320	1 100
2	Ramię z otworem wodzącym — płytka	200	750
3	Podkładka	320	1 100
4	Czopiki	390	1 600

2 Treść punktu **3 4 Wytrzymałość** zmienia się następująco — wg BN-77/5059-04 p 2 5 2

3 Treść punktu **5 2 Sprawdzenie wytrzymałości** zmienia się następująco wg BN-77/5059-04 p 3 5 2

(Biuletyn PKNiM nr 9/78 poz 87)

zmiana 1 — Biuletyn PKNiM nr 5/77 poz 43
zmiana 2 — Biuletyn PKNiM nr 1/78 poz 9