wycof 8 08 96
N 11/96 poz
zastąp PN-W-74011 1996

7620

UKD 629 12 06 621 646

| ŚRODKI TRANSPORTU WODNEGO I URZĄDZENIA PŁYWAJĄCE | NORMA BRANŻOWA<br>Armatura statkow wodnych<br>**Przezierniki okrętowe na ciśnienie nominalne do 0,63 MPa** | **BN-88 3732-19**<br>Zamiast BN-77/3732-19<br>Grupa katalogowa 0545 |
|---|---|---|

1 Przedmiot normy Przedmiotem normy są przezierniki kołnierzowe stosowane w systemach rurociągow okrętowych wody morskiej, słodkiej oraz olejow smarnych, napędowych i opałowych o temperaturze czynnika przepływającego do 90°C i ciśnieniu nominalnym do 0,63 MPa

2 Typy Rozroznia się dwa typy przezierników

- bez klapy - B,
- z klapą - B1

3 Rodzaje Rozroznia się dwa rodzaje przezierników

- do czynnikow palnych (olejów smarnych, napędowych i opałowych) - P,
- do czynnikow niepalnych (woda morska i słodka) - N

4 Odmiany Rozroznia się cztery odmiany przezierników

- z zeliwa szarego - Zl,
- z zeliwa sferoidalnego - Zs,
- z mosiądzu - MK,
- ze stali - nie wyroznione w oznaczeniu

5 Wykonanie Rozroznia się dwa wykonania przezierników

- ocynkowane - oc,
- malowane - nie wyroznione w oznaczeniu

6 Przykład oznaczenia przezierników bez klapy (B), do czynnikow palnych (P), z zeliwa szarego (Zl), malowanego, o srednicy nominalnej DN 32

PRZEZIERNIK BPZl 32 BN-88/3732-19

7 Wymiary - wg rys 1 i 2 oraz tablicy

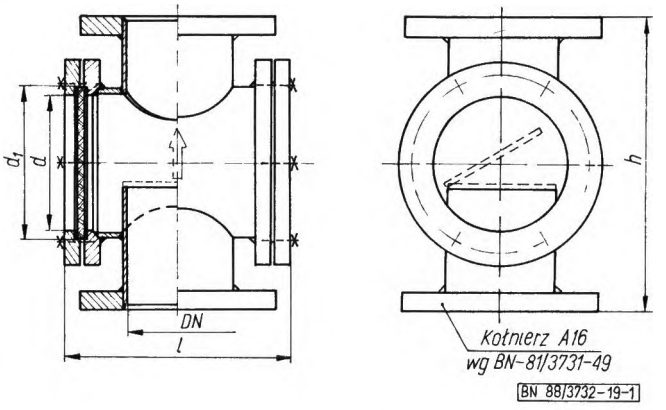


Rys 1

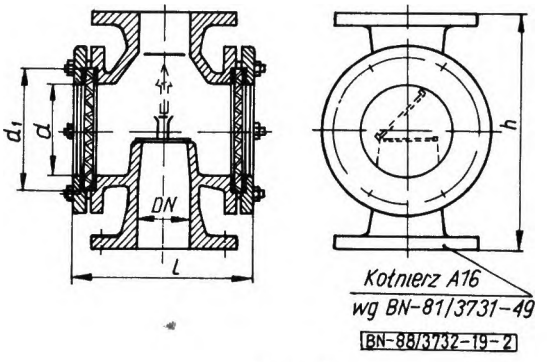


Rys 2

Zgłoszona przez Centrum Techniki Okrętowej w Gdansku
Ustanowiona przez Dyrektora Centrum Techniki Okrętowej dnia 25 czerwca 1988 r
jako norma obowiązująca od dnia 1 stycznia 1989 r
(Dz Norm i Miar nr 10/1988 poz 25)

WYDAWNICTWA NORMALIZACYJNE ,ALFA 1988 Druk Wyd Norm W wa Ark wyd 0 40 Nakł 800 + 40 Zam 1713/88 Cena zł 32 00

| DN | 15 | 20 | 25 | 32 | 40 | 50 | 65 | 80 | 100 | 125 | 150 | 200 | 250 | 300 |
|---|---|---|---|---|---|---|---|---|---|---|---|---|---|---|
| | mm | | | | | | | | | | | | | |
| *d* | 50 | | | 70 | | 100 | | 150 | | | 200 | 250 | | |
| $d_1$ szyby | 60 | | | 85 | | 115 | | 170 | | | 225 | 275 | | |
| *h* | 180 | | | 200 | | 250 | | 360 | | 400 | | 460 | | |
| *l* | 110 | | | 150 | | 200 | | 260 | | | 330 | 400 | 450 | 500 |

8 Materiał Korpusy odlewane - zeliwo szare Z1250 wg PN-86/H-83101 lub zeliwo sferoidalne $Z_S$ 40015 wg PN-86/H-83123 albo mosiądz MK80 wg PN-79/H-87026 Korpusy spawane - rury ze stali R35 wg BN-85/0648-62, kołnierze ze stali St3S lub St3Sx wg PN-72/H-84020 Wziernik do przeziernikow rodzaju P - szkło wzierne HO wg BN-80/6858-01 odporne na cisnienie 0,9 MPa oraz spełniające wymagania na badania ognioodpornosci wg p 12, do przeziernikow rodzaju N - szkło wzierne HO wg BN-80/6858-01 odporne na cisnienie 0,9 MPa i na nagłe zmiany temperatury Materiał pozostałych części - wg dokumentacji technicznej

9 Wykonczenie Powierzchnie zewnętrzne i wewnętrzne przeziernikow zeliwnych powinny byc dokładnie oczyszczone Zewnętrzne powierzchnie powinny byc zabezpieczone przed korozją trzywarstwową powłoką malarską składającą się z 2 warstw farby przeciwrdzewnej oraz 1 warstwy farby podkładowej lub nawierzchniowej Wewnętrzne powierzchnie powinny byc zakonserwowane olejem Powierzchnie części stalowych przeziernikow spawanych powinny byc oczyszczone i obustronnie ocynkowane metodą zanurzeniową wg BN-80/3702-03 lub malowane obustronnie zestawem farb, jak dla przeziernikow zeliwnych Śruby i nakrętki powinny byc ocynkowane Dopuszcza się inne rodzaje powłok uzgodnione pomiędzy zamawiającym i producentem

10 Wymagania uzytkowe Klapa powinna wskazywac przepływ czynnika przy położeniu pionowym i poziomym przeziernika Przeziernikow z zeliwa szarego nie dopuszcza się do stosowania w instalacjach olejow smarnych, napędowych i opałowych o temperaturze czynnika przepływającego wyzszej niz 60°C

11 Znakowanie Na przezierniku powinny być umieszczone w sposób trwały co najmniej znak wytwórcy, wyroznik wg p 6 bez części słownej, ciśnienie nominalne i dopuszczalna temperatura czynnika przepływającego oraz strzałka kierunku przepływu

Znaki, sposob i miejsce znakowania - wg PN-83/M-74002

12 Badania Przeziernikı powinny byc poddane próbie hydraulicznej na szczelnosc cisnieniem probnym rownym 0,9 MPa Przeziernikı rodzaju P powinny być poddane próbie ogniowej przez ogrzewanie z dowolnej strony do następujących temperatur powyzej temperatury początkowej pieca

- pod koniec pierwszych 5 min - 556°C,
- pod koniec pierwszych 10 min - 659°C,
- pod koniec pierwszych 15 min - 718°C,
- pod koniec pierwszych 30 min - 821°C

Przeziernikı podczas proby ogniowej powinny być przyłączone do rurociągu napełnionego wodą, a z drugiej strony - otwartego Po probie ogniowej przeziernikı te powinny być poddane probie hydraulicznej na szczelnośc ciśnieniem probnym rownym 0,6 MPa Proba powinna odbyć się w obecności przedstawiciela towarzystwa klasyfikacyjnego Na tak przeprowadzoną probę producent wystawia zaswiadczenie stwierdzające ogniodpornośc przeziernikow rodzaju P Badania ogniodporności powinny byc przeprowadzone na prototypach oraz na wyrobach, w ktorych wprowadzono zmiany materiałowe i konstrukcyjne

13 Pozostałe wymagania, badania oraz pakowanie, transport i przechowywanie - wg BN-81/3730-01

KONIEC

Informacje dodatkowe

## INFORMACJE DODATKOWE

1. Instytucja opracowująca normę - Centrum Techniki Okrętowej, Gdansk

2. Istotne zmiany w stosunku do BN-77/3732-19

a) wprowadzono przezierniki w wykonaniu do czynników palnych i niepalnych,

b) wyeliminowano przezierniki o średnicy nominalnej 10,

c) wyłączono przezierniki z przyłączami kielichowymi gwintowanymi

3 Normy związane

PN-86/H-83101 Żeliwo szare Gatunki

PN-86/H-83123 Żeliwo sferoidalne niestopowe Gatunki

PN-72/H-84020 Stal węglowa konstrukcyjna zwykłej jakości ogolnego przeznaczenia Gatunki

PN-79/H-87026 Odlewnicze stopy miedzi Gatunki

PN-83/M-74002 Armatura przemysłowa Znakowanie i rozpoznawcze malowanie

BN-85/0648-62 Rury stalowe bez szwu do budowy statków

BN-80/3702-03 Powłoki cynkowe zanurzeniowe na wyrobach dla okrętownictwa

BN-81/3730-01 Armatura rurociągowa okrętowa Wymagania i badania

BN-81/3731-49 Kołnierze przypawane okrągłe płaskie okrętowe $P_{nom}$ = 1,6 MPa

BN-80/6858-01 Szkła wzierne Wymagania i badania

4. Normy zagraniczne

Wielka Brytania BS MA 27 January 1974 Sight - flow indicators for tank overflow systems

5 Symbol wg SWW - 1059-78

6 Autor projektu normy - mgr inz Tadeusz Rancew Centrum Techniki Okrętowej, Gdańsk

7 Zgodność z przepisami Norma zgodna z przepisami Polskiego Rejestru Statków Uzgodniono dnia 25 maja 1988 r

49 **BN-88/3732-19 Armatura statkow wodnych Przezierniki okrętowe na cisnienie nominalne do 0,63 MPa** **zmiana 1** 93 09 10

0545

1 W punkcie **8**, zamiast — zeliwo szare Zl250 wg PN-86/H-83101, powinno byc — zeliwo szare 250 wg PN-92/H-83101

2 W INFORMACJACH DODATKOWYCH p **3**, zamiast PN-86/H-83101 Zeliwo szare Gatunki, powinno byc PN-92/H-83101 Zeliwo szare Klasyfikacja

(Biuletyn PKNMiJ nr 13/93 poz 77)

---

121 **BN-88/3732-19 Armatura statków wodnych Przezierniki okrętowe na ciśnienie nominalne do 0,63 MPa** **zmiana 2** 93 11 26

0545

W punkcie **9** i w INFORMACJACH DODATKOWYCH, p **3**, zamiast BN-80/3702-03, powinno byc PN-92/W-24002

**zmiana 1 — Biuletyn PKNMiJ nr 13/93 poz 77**

(Biuletyn PKNMiJ nr 14/93 poz 81)