UKD 621 183 SWW 1338-24

KOTŁY PAROWE I URZĄDZENIA ZWIĄZANE Z KOTŁAMI	NORMA BRANŻOWA Kotły parowe i wodne USZCZELKI DO ZAMYKADEŁ WYCZYSTKOWYCH	BN - 86 1311 - 06 Zamiast. BN-77/1311-06 Grupa katalogowa 0621

1 Przedmiot normy Przedmiotem normy są uszczelki z masy azbestowo-kauczukowej przeznaczone do zamykadeł wyczystkowych

- eliptycznych o wymiarach 105/121 wg BN-77/1311-08,
- eliptycznych o wymiarach 86/102 wg BN-77/1311-09,
- okrągłych o wymiarach Ø 100, Ø 102 i Ø 104 wg BN-77/1311-07,
- kwadratowych o wymiarze □ 93 wg BN-86/ /1311-39, stosowane w urządzeniach kotłowych o ciśnieniu do 5 MPa i temperaturze do 450 °C

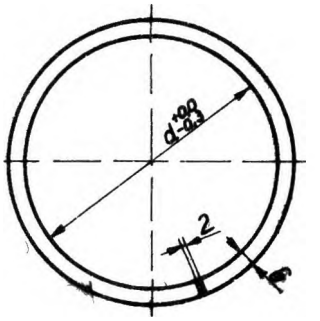

2 Przykład oznaczenia uszczelki przeznaczonej dla zamykadła wyczystkowego o wymiarach 86/102

USZCZELKA ELIPTYCZNA 86/102
BN-86/1311-06

3 Wymiary w mm - wg rysunku i tablicy

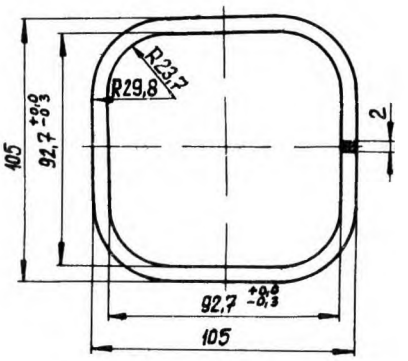

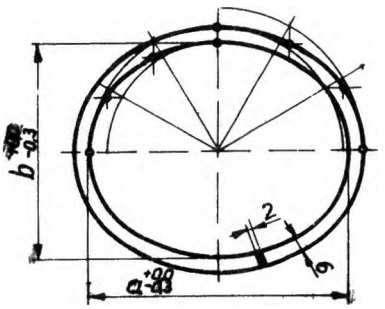

Tablica

Wymiary	105/121	86/102	Ø 100	Ø 102	Ø 104
a	121	102	-	-	-
b	105	86	-	-	-
d	-	-	100	102	104

Zgłoszona przez Centralne Biuro Konstrukcji Kotłów
Ustanowiona przez Ministra Górnictwa i Energetyki
jako norma obowiązująca od 1987-07-01
/Dz Norm i Miar nr poz /

CBKK-7501-12-86-150 R-491

35

4 Materiał Uszczelki powinny być wykonane z płyt uszczelniających azbestowo-kauczukowych Polonit 300 wg PN-79/M-11022/02
Dopuszcza się stosowanie innych równorzędnych materiałów uszczelniających pod warunkiem, że naprężenie sciskające w uszczelce, wywołane naciągiem montażowym, przy ktorym materiał uszczelki wypełnia włoskowate kanaliki w powierzchniach przylgowych, nie przekroczy wartości 21 MPa

K O N I E C

INFORMACJE DODATKOWE

1 Instytucja opracowująca normę Centralne Biuro Konstrukcji Kotłów w Tarnowskich Górach

2 Istotne zmiany w stosunku do BN-77/ /1311-06

- Wprowadzono do normy nowy typ uszczelki do zamykadeł kwadratowych

3 Normy związane

PN-79/M-11022/02 Wyroby azbestowo-kauczukowe Płyty uszczelniające typu It Polonit 300

BN-77/1311-07 Kotły parowe i wodne Zamykadła okrągłe 100

BN-77/1311-08 Kotły parowe i wodne Zamykadła wyczystkowe eliptyczne 105/121

BN-77/1311-09 Kotły parowe i wodne Zamykadła wyczystkowe eliptyczne 86/102

BN-86/1311-39 Kotły parowe i wodne Zamykadła kwadratowe 93

4. Autor projektu normy - Stanisław Widera Centralne Biuro Konstrukcji Kotłów - Tarnowskie Góry

18480